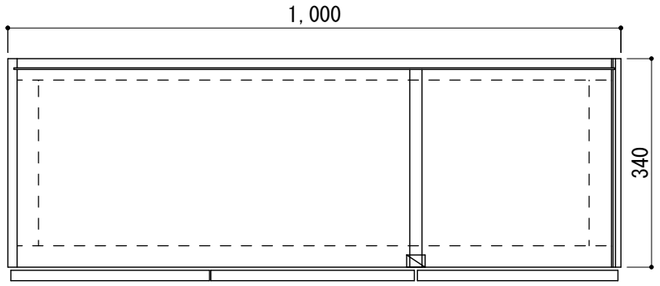

仕　　様	
扉	両面フラッシュ17㎜　ポリエステル化粧板
右側板	カラー合板+4+ディックフネンLS-E9㎜
左側板	クリーンコートシート貼15㎜
背板	ラワン合板2.5㎜
底板	両面フラッシュ17.5㎜+ディックフネンLS-E6㎜
天板	ラワン合板2.5㎜
棚板	両面フラッシュ9㎜　ラワン合板
取手	樹脂製
蝶番	スライド蝶番
付属品	棚板(1枚)

SUZURAN KITCHEN

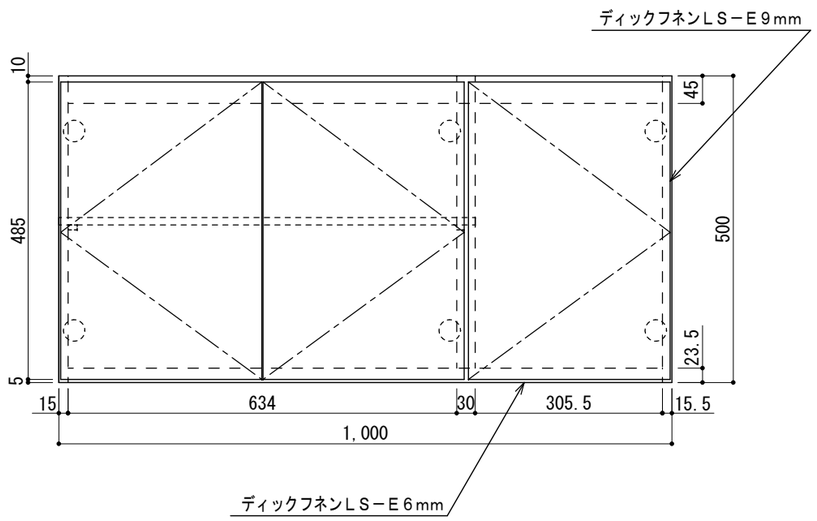

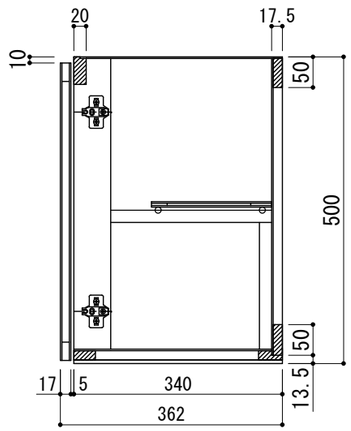

本図は右スレートを示す	工事名 スズラン　不燃吊戸棚	株式会社　樋口	設計　製図 R.KAKIZAKI　16’10/25	御確認	縮尺 1/10
	図面名 100-NSIS(R)	台数	札幌市白石区菊水3条4丁目2　tel. 011-811-2156	年　月　日	図番 100NSIS-2