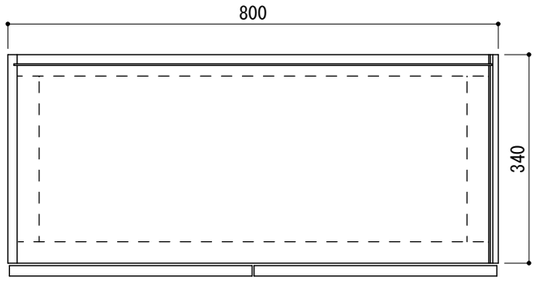


| 仕　　様 | |
|---|---|
| 扉 | 両面フラッシュ17㎜　ポリエステル化粧板 |
| 右側板 | カラー合板+4+ディックフネンLS-E9㎜ |
| 左側板 | クリーンコートシート貼15㎜ |
| 背板 | ラワン合板2.5㎜ |
| 底板 | 両面フラッシュ17.5㎜+ディックフネンLS-E6㎜ |
| 天板 | ラワン合板2.5㎜ |
| 棚板 | 両面フラッシュ9㎜　ラワン合板 |
| 取手 | 樹脂製 |
| 蝶番 | スライド蝶番 |
| 付属品 | 棚板(1枚) |
| | |

SUZURAN KITCHEN

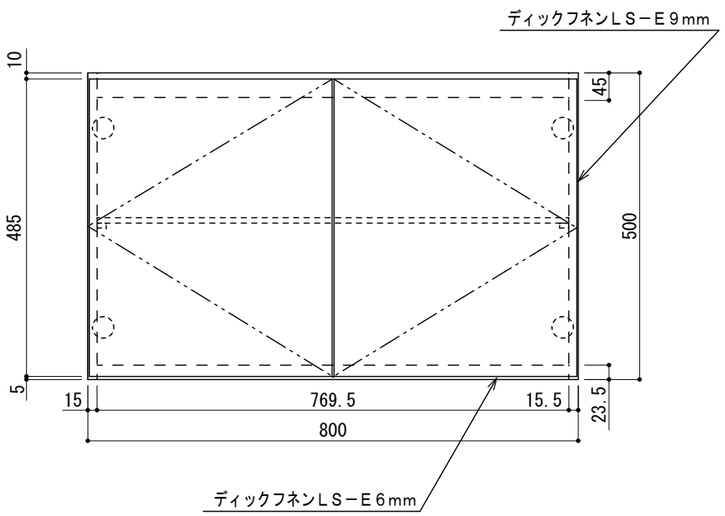


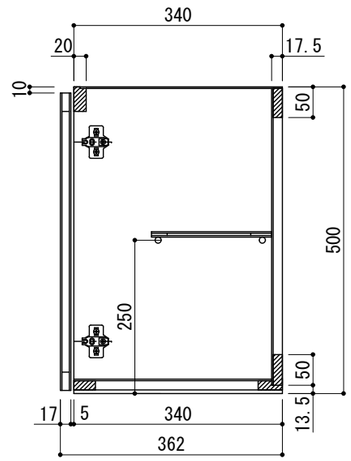


| | | | | |
|---|---|---|---|---|
| 本図は右スレートを示す | 工事名　スズラン　不燃吊戸棚 | 株式会社　樋口 | 設計　製図　R.KAKIZAKI　16’10/25 | 御確認 | 縮尺　1/10 |
| | 図面名　80-NSIS(R) | 台数　札幌市白石区菊水3条4丁目2　tel. 011-811-2156 | | 年　月　日 | 図番　80NSIS-2 |